# Spülbecken S1000

Edelstahlspülen

Code: 1129 000

## EINZELHEITEN

| | |
|---|---|
| Einbaurand | Standard (8 mm Rand) |
| Finish | Spazzolato Foster |
| Material | Edelstahl AISI 304 |
| Textur | Gebürstet |
| Basis | 30 cm |
| Abmessungen | 290x500 mm |
| Serienmäßige Ausstattung | Befestigungshaken, Dichtung, Abfluss, Überlauf und Siphon, im Karton verpackt |
| Mischbatteriebohrungen | 1 Bohrung als Standard |
| Einbauöffnung | 270x480 mm |

| | |
|---|---|
| Abtropffläche | Nein |
| Breite | 29 cm |
| Beckengröße | 240x340mm |
| Anzahl der Becken | 1 Becken |
| Abfluss | Abfluss 2“ |

## MERKMALE

| | |
|---|---|
| MEHR WERT | Foster verwendet höhere Stahlstärken als andere Hersteller im Durchschnitt verwenden. Dank unserer langjährigen Erfahrung sind wir in der Lage, qualitativ hochwertige und alterungsbeständigere Spülen herzustellen. |

## TECHNISCHE DATEN

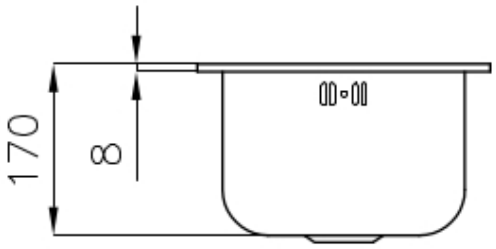


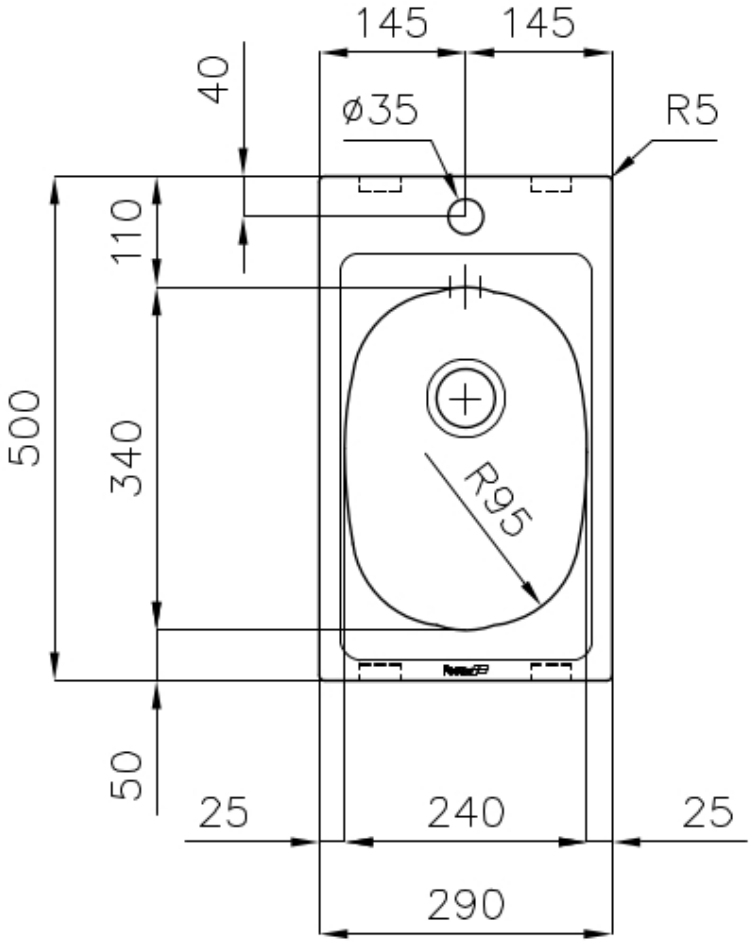

## PAARUNGEN

**Mischbatterie Lorenzo**
8466 000

**Mischbatterie S1000 - RO**
8443 002